Аксессуары

Охлаждение **REC-RMFTx-xxx** Вентиляторы потолочные и внутренние на 2-6 элементов		**Заземление** **REC-ET** Шина ГОСТ 25861-83, суммарный ток оборудования до 650А	
REC-LU-SL Лампа освещения энергосберегающая 7 Вт, 220 В		**REC-ET2** Комплект 19”, ток оборудования до 15А	
REC-BL1, -BL2 Заглушки 1 и 2U		**Органайзеры** **REC-VP1-40, -60, -80**: глуб. 40, 60 и 80 мм, 1U	
Полки **REC-SVxxB** Консольная, нагрузка до 15 кг, 1U		**REC-EPCM-6, -7, -8** кольца вертикальные 40x60, x70 и x80 мм, 1U	
REC-SVxxFB Для тяжелого оборудования, нагрузка до 350кг		**REC-VP45** вертикальный для стоек; пакетное соединение	
REC-SVKB для клавиатуры, 1U		**REC-CF** Универсальный для задней и боковых поверхностей шкафа	
REC-SVMT/ SVMT-C Выдвижная 600/ 400 мм, для LCD-мониторов 15/17”, 2U		**Ролики** **REC-CB-H** Поворотные, до 1100 кг на комплект (4 шт)	
REC-TSV40B, -TSV60B выдвижная, нагрузка до 75 кг, 400/ 600 мм		**REC-S564, -S464** Блоки розеток на 8 портов, 220В, 12/ 8А	

Офисы в России:

Москва: 125499, г. Москва, Кронштадтский б-р, 47, тел.: (495) 649-3363, 456-0704

Санкт-Петербург: 195267, г. Санкт-Петербург, пр-т Просвещения, 85, тел.: (812) 327-6302, 327-6303

Новосибирск: 630075, г. Новосибирск, ул. Народная, 3, тел.: (383) 276-3008, 211-9232

www.aesp.ru

Информацию о торговых представителях в Вашем регионе спрашивайте в ближайшем офисе.

SIGNAPRO™ CONNECTIVITY SYSTEMS

Шкафы настенные серии Tetra

RECW-xxxL-2

ПАСПОРТ

ISO 9001 COMPANY

Москва
2012

Настоящий паспорт удостоверяет гарантированные предприятием-изготовителем основные параметры и технические характеристики шкафов настенных RECW-xxxL-2 (далее изделие), позволяет ознакомиться с устройством изделия и правилами его эксплуатации.

RECW-xxxL-2 - шкаф эконом-класса. Серия Tetra.

(где ***xx*** – высота шкафа в "U".)

Перед началом эксплуатации изделия необходимо ознакомиться с настоящим документом.

Таблица 1. Справочные данные по габаритно-весовым характеристикам изделий.

№	*Артикул*	*Габаритные и посадочные размеры, мм*	*Полезная нагрузка, max, кг*	*Масса, кг.*
1	**RECW-064L-2**	ВхШхГ: 287x540x400 Н: 124 (См. Рис.1)	65	11
2	**RECW-094L-2**	ВхШхГ: 420x540x400 Н: 258 (См. Рис.1)	75	15
3	**RECW-124L-2**	ВхШхГ: 553x540x400 Н: 391 (См. Рис.1)	75	18
4	**RECW-154L-2**	ВхШхГ: 687x540x400 Н: 525 (См. Рис.1)	75	21

8. ГАРАНТИИ ИЗГОТОВИТЕЛЯ

8.1. Компания AESP гарантирует соответствие изделия конструкторской документации при соблюдении правил и условий эксплуатации, хранения и транспортирования, приведенных в настоящем ПС в течение 5 лети со дня продажи.

8.2. Приём изделия в ремонт осуществляется в уполномоченных торговых представительствах компании AESP, при сохранении комплектации, установленной на момент продажи. Транспортировка неисправного изделия в пункт приёма осуществляется силами и/или за счёт владельца изделия.

8.3. По истечении гарантийного срока компания AESP производит ремонт изделия по гарантийному письму предприятия-потребителя.

8.4. Рекламации и пожелания в письменном виде принимаются по адресу:

Москва: 125499, г. Москва, Кронштадтский б-р, 47,
тел.:(495) 649-3363, 456-0704
aesp@aesp.ru

1. ОБЩИЕ ПОЛОЖЕНИЯ

1.1. Изделие удовлетворяет требованиям ГОСТ Р 51321.1-2007 (МЭК 60439-1-2004) и техническим условиям ТУ3434-001-70249735-08.

1.2. Изделие предназначено для установки и закрепления в нем сетевого, контрольно-измерительного, вычислительного и телекоммуникационного оборудования, устройств коммутации и кабельных трактов.

1.3. Изделие обеспечивает:

- профессиональное решение по объединению, установке и закреплению оборудования всех видов;
- возможность гибкой коммутации отдельных блоков;
- наличие конструктивных элементов для ввода и прокладки оптических и электрических кабелей и размещенной в изделии аппаратуры;

1.4. Изделие предназначено для работы в стационарных условиях при:

- температуре окружающей среды от -40 до +50°С;
- относительной влажности воздуха 98% при температуре 25°С;
- атмосферном давлении не ниже 60 кПа (450 мм рт. ст.).

2. ТЕХНИЧЕСКИЕ ХАРАКТЕРИСТИКИ

2.1. Изделие изготавливается в соответствии с требованиями ГОСТ Р 51321.1-2007 (МЭК 60439-1-2004) по конструкторской и технологической документации, утвержденной в установленном порядке.

2.2. Общий вид изделия и габаритные и установочные размеры приведены на рис.1 и в таблице 1.

2.3. Изделие изготовлено из Х/К стали толщиной 1,2 мм и 1,5 мм.

2.4. Защита от коррозии – краска порошковая полиэфирная Цвет – RAL7032.

7. ТРАНСПОРТИРОВКА И ХРАНЕНИЕ

7.1. Транспортировка:

7.1.1. Транспортировка изделия производится в упакованном виде. Тара с изделием должна быть надежно закреплена на транспортных средствах.

7.1.2. Климатические условия транспортировки:

- температура окружающего воздуха – от - 40 до + 50°С;
- относительная влажность воздуха при температуре +25°С – до 98 %;
- атмосферное давление от 84 до 107 кПа (от 580 до 800 мм рт. ст).

7.2. Хранение:

7.2.1. Изделия хранят в упаковке в отапливаемых помещениях предприятия-изготовителя или предприятия-потребителя в следующих климатических условиях:

- температура окружающей среды от +5°С до +50°С;
- относительная влажность воздуха не более 80 %;
- атмосферное давление от 84 до 107 кПа (от 450 до 800 мм рт. ст.).

7.2.2. Необходимо обеспечить отсутствие паров кислот, щелочей, а также газов, вызывающих коррозию элементов конструкции изделия.

Рис. 6

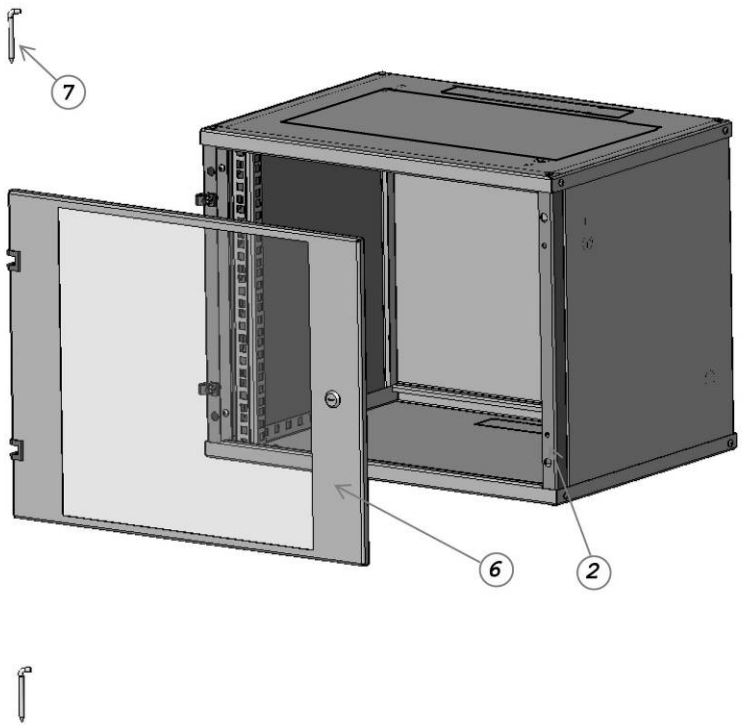

RECW-xx4L-2

Рис. 1

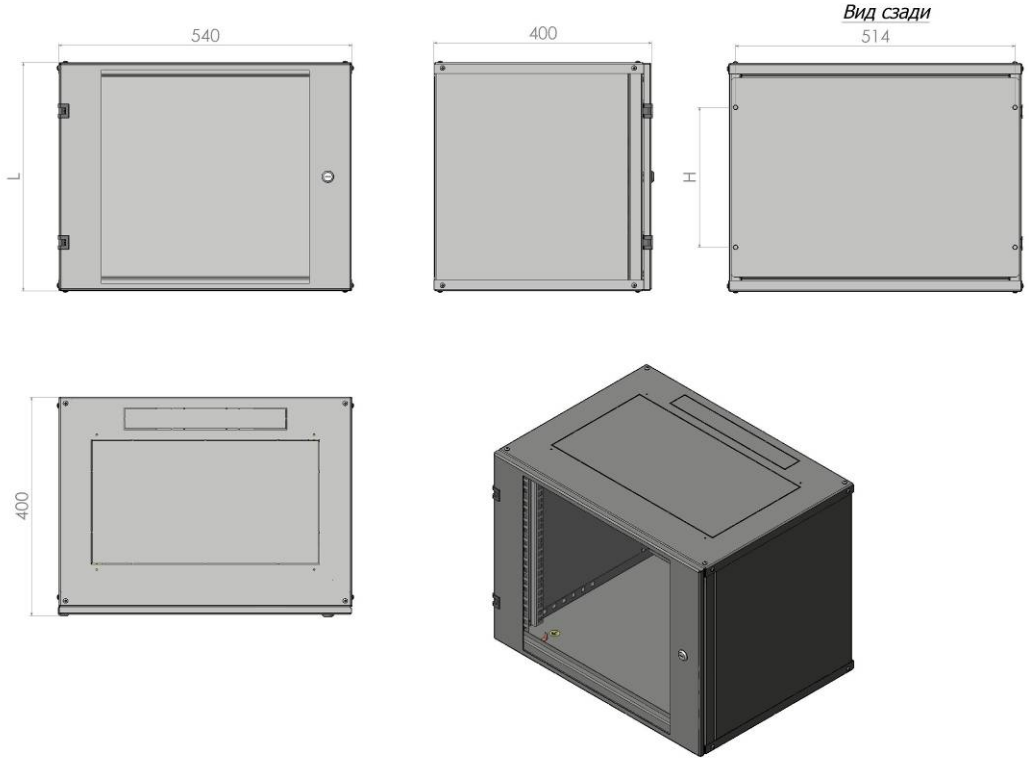

3. УСТРОЙСТВО

Конструктивное исполнение изделий:

3.1. Изделие **RECW-xxxL-2** представляет собой металлический разборный корпус, имеющий одну съемную стеклянную дверь с замком.

3.2. На бортах внутренних стенок имеются просечки для крепления к ним монтажных профилей 19”, перемещающихся с шагом 25 мм, что позволяет выбрать нужную глубину для установки и закрепления различного сетевого оборудования в стандарте 19".

3.3. Ввод и вывод кабеля осуществляется через кабельные люки, расположенные на задней стенке, а так же на верхней и нижней поверхностях изделий. На крышках шкафа имеются обозначенные перфорацией окна, для установки блока вентиляторов.

4. ЭКСПЛУАТАЦИЯ И БЕЗОПАСНОСТЬ

4.1. Эксплуатация шкафов серии **RECW-xxxL-2** производится при следующих максимальных нагрузках:

- для шкафов высотой 6U – 65 кг;
- для шкафов высотой 9U – 75 кг;
- для шкафов высотой 12U – 75 кг;
- для шкафов высотой 15U – 75 кг.

4.2. По типу защиты от поражения электрическим током изделие относится к первому классу защиты в соответствии с ГОСТ 12.2.007-75. Изделие имеет клеммы заземления в соответствии с ГОСТ 21130, и предусматривает установку дополнительных шин заземления REC-ET или REC-ET2.

Рис. 5

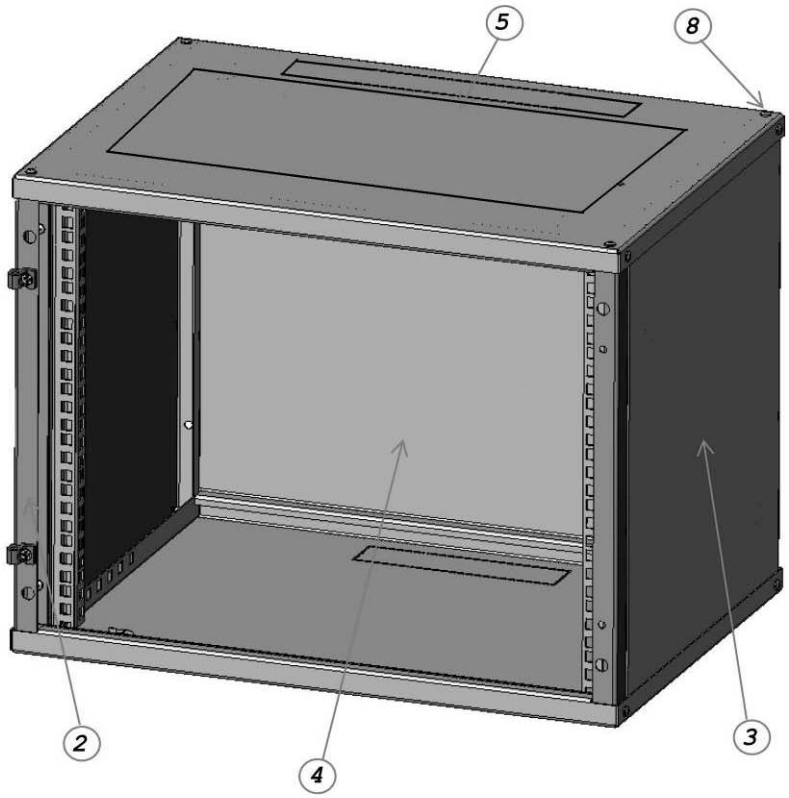

Рис. 4

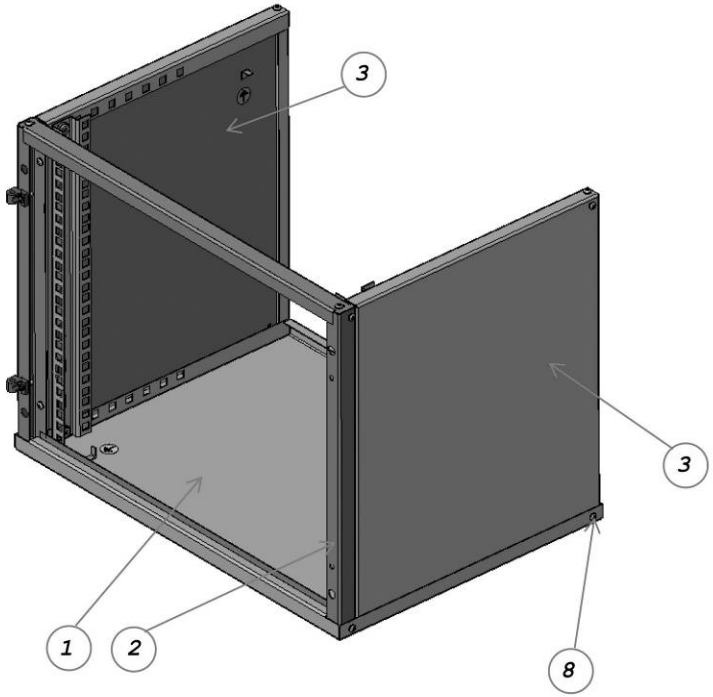

5. ПОДГОТОВКА ИЗДЕЛИЯ К РАБОТЕ

5.1. Снять упаковку с изделия.

5.2. Собрать изделие в соответствии с инструкцией по сборке.

5.3. Установить изделие на рабочем месте.

5.4. Проверить габаритные и установочные размеры изделия, в соответствии с рис. 1.

5.5. При установке аксессуаров следует использовать стандартные крепежные детали.

6. СБОРКА ИЗДЕЛИЯ

6.1. Комплектность поставки (Рис. 2):

Наименование	**Позиция**	**Кол-во, шт.**
Крышка нижняя	(1)	1
Рамка в сборе с дверью	(2), (6)	1
Стенка боковая	(3)	2
Стенка задняя	(4)	1
Крышка верхняя	(5)	1
Саморез 4,2x13	(8)	20 (6U, 9U); 22 (12U, 15U)
Провод заземления	Не показан	4

6.2. Порядок сборки изделия:

6.2.1. Отсоединить дверь (6) от рамки (2) путем извлечения чек (7) из петель. Положить крышку нижнюю (1) на ровную поверхность и прикрепить к ней саморезами (8) отсоединенную от двери (6) рамку (2) (рис. 3).

Рис. 2

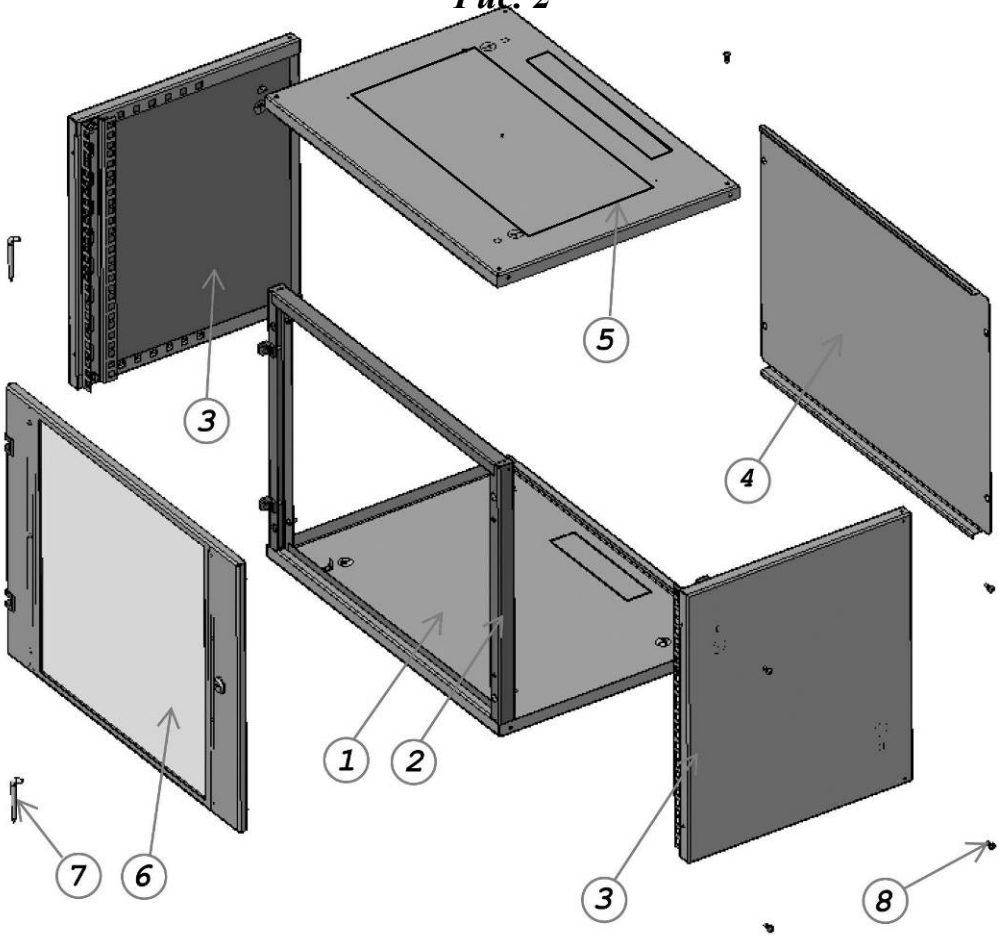

6.2.2. Стенки боковые (3) установить на крышку нижнюю (1). Через проходные отверстия в рамке (2) вкрутить саморезы (8) в стенки боковые (3) (рис. 4).

6.2.3. В получившийся каркас установить стенку заднюю (4). Крышку верхнюю (5) завести в зацепление с рамкой (2) осадить на стенки боковые (3) и прикрепить саморезами (8) (рис. 5).

6.2.4. Дверь (6) установить на петли рамки (2) и прикрепить чеками (7). Элементы шкафа соединить между собой проводами заземления (рис. 6).
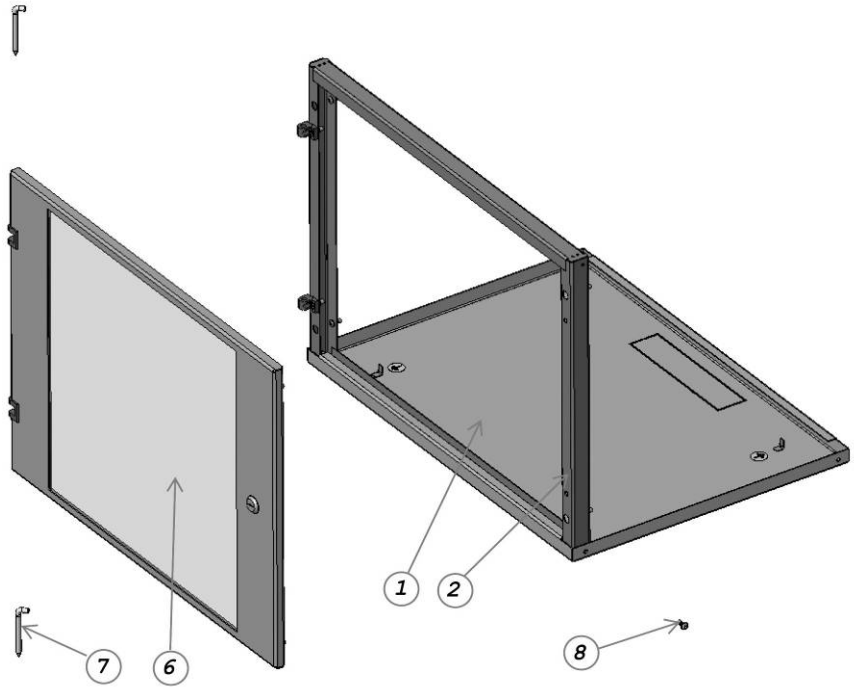
Рис. 3